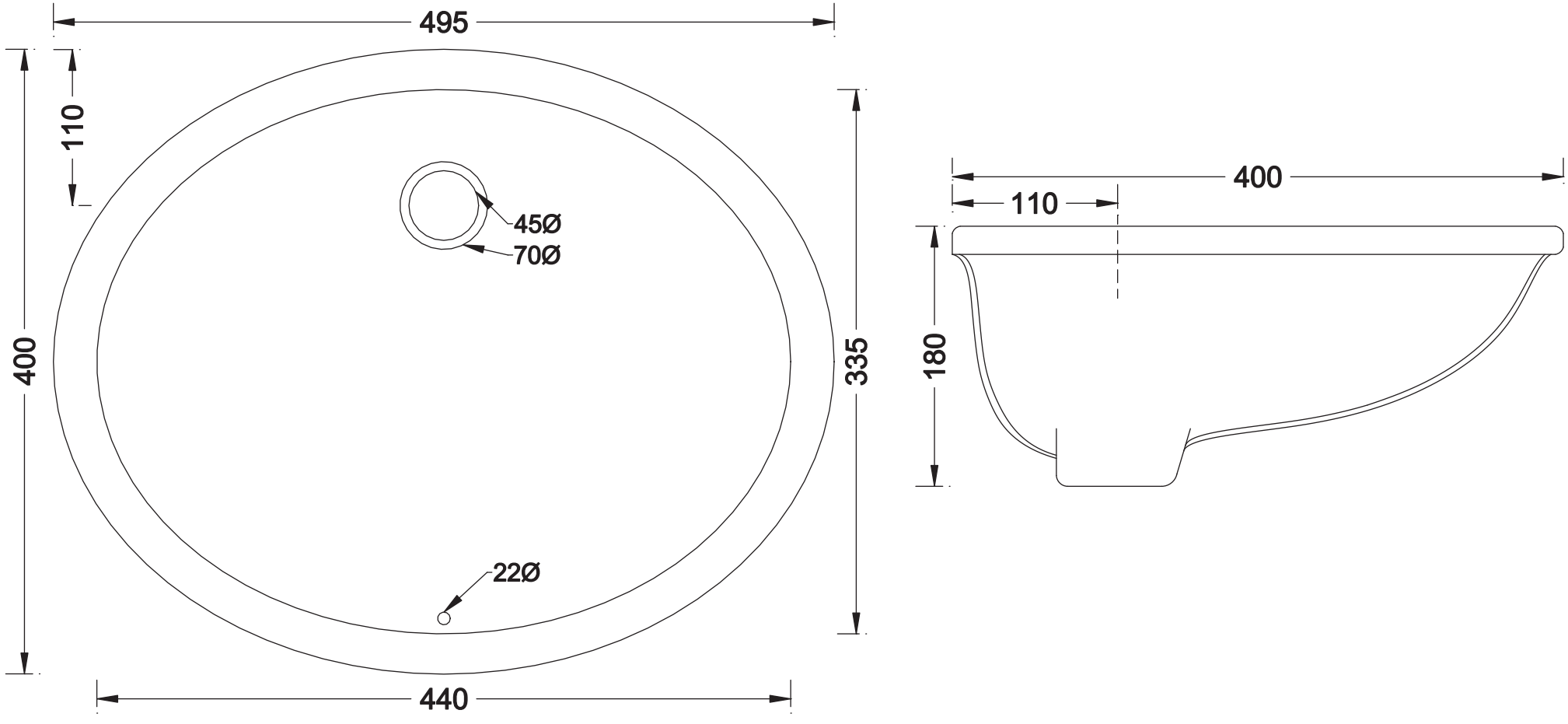
495
110
400
45Ø
70Ø
335
22Ø
440
400
110
180