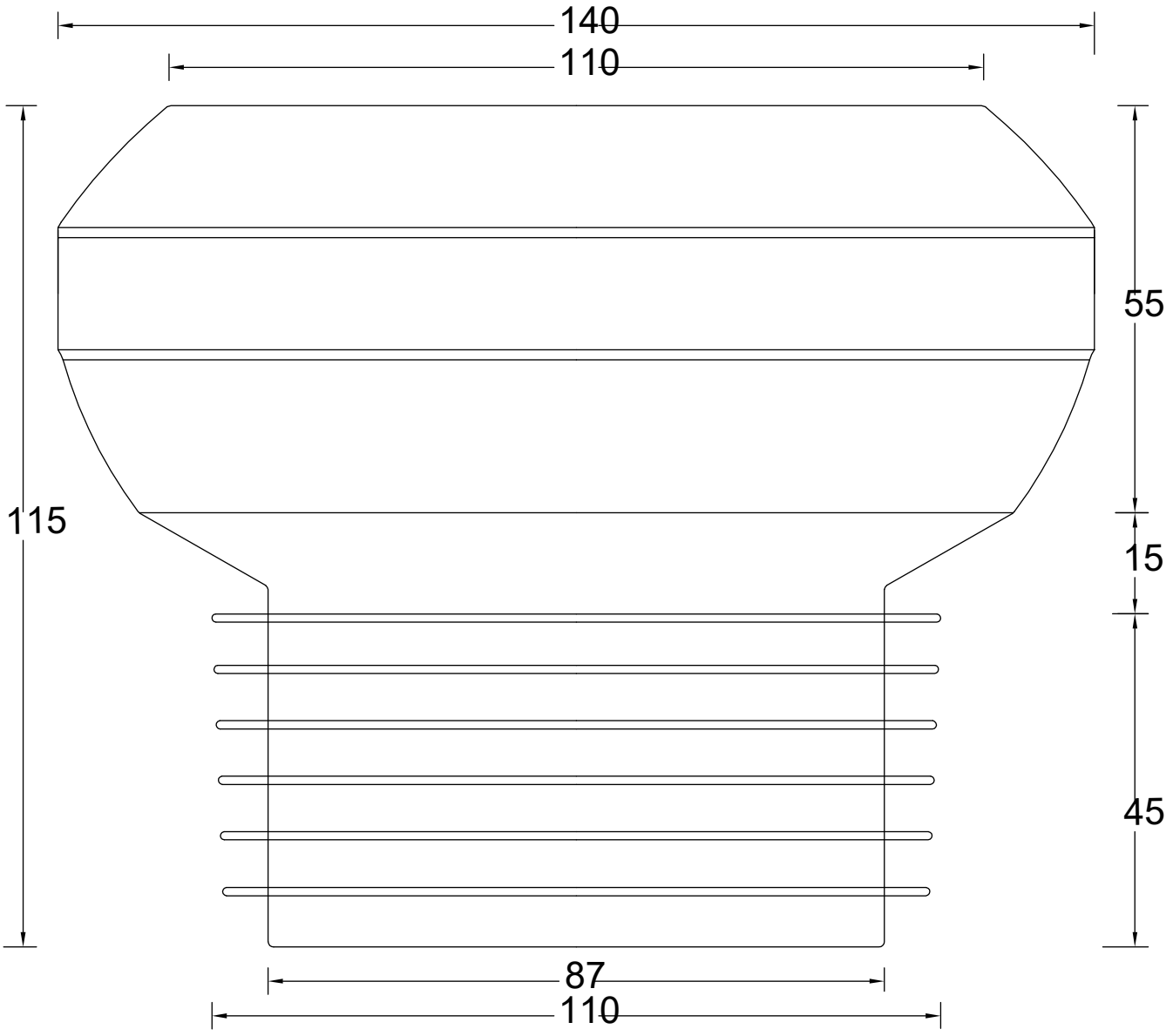
140
110
115
55
15
45
87
110