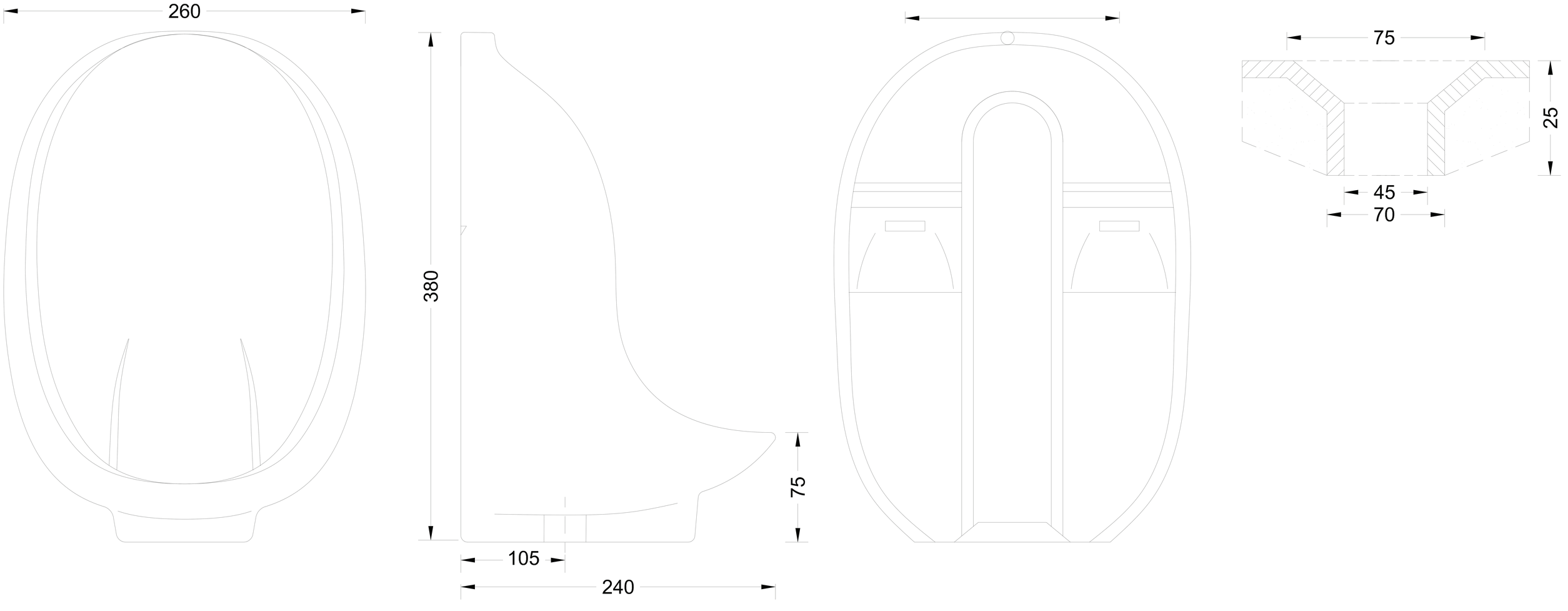
260
380
75
105
240
75
25
45
70