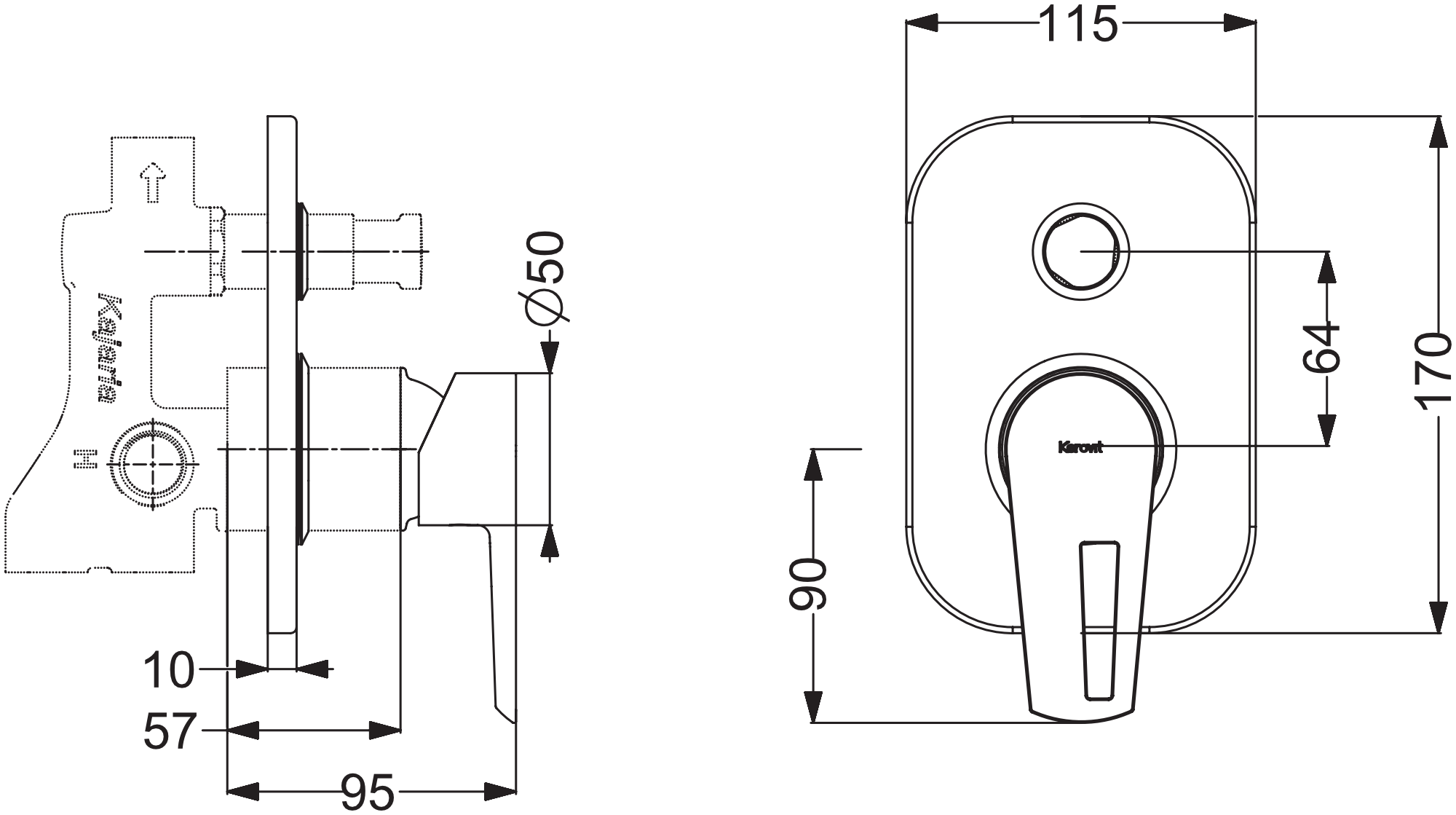

115
Ø50
64
170
90
10
57
95
Karont