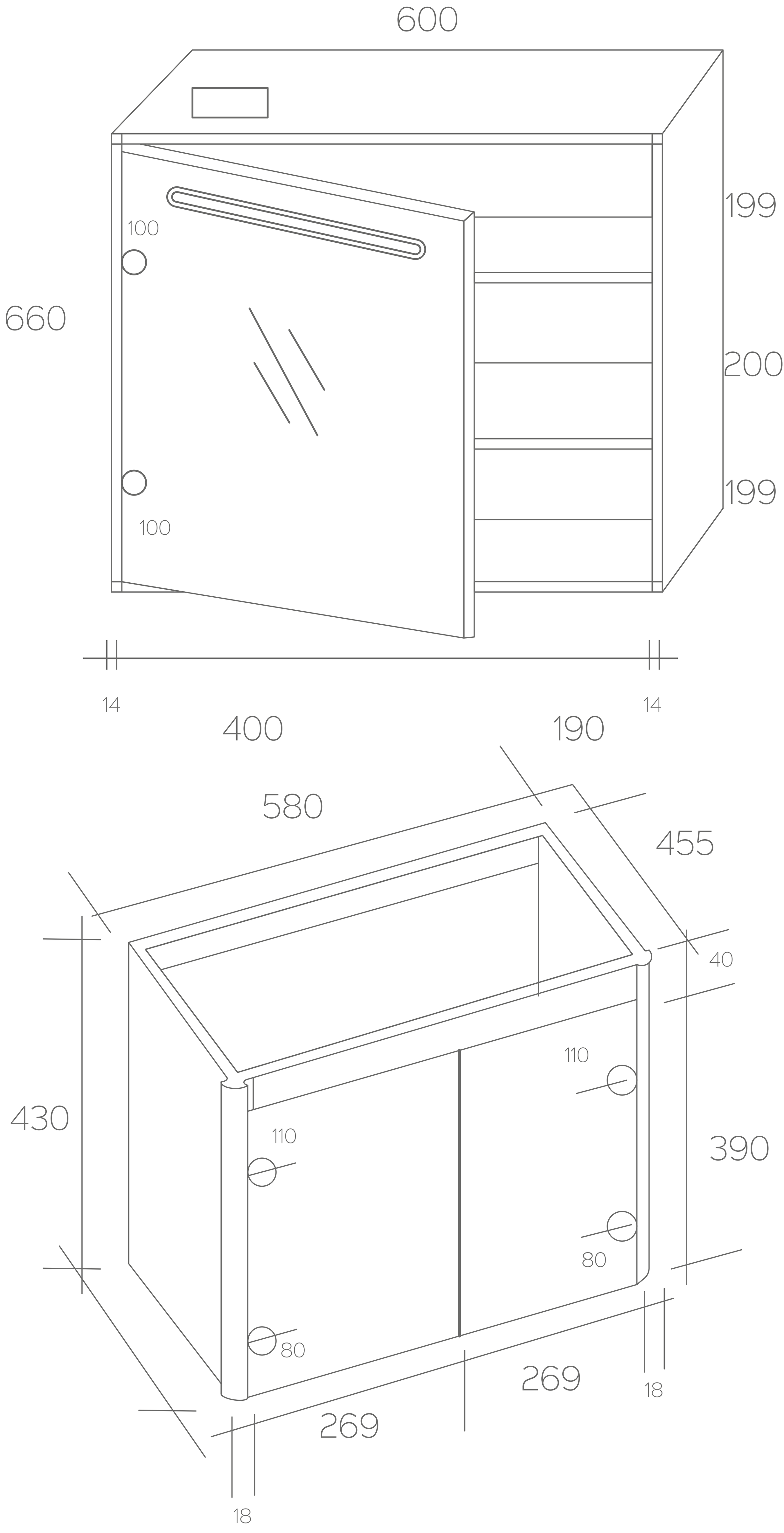
600
199
100
660
200
199
100
14
400
190
14
580
455
40
110
430
110
390
80
80
269
18
269
18