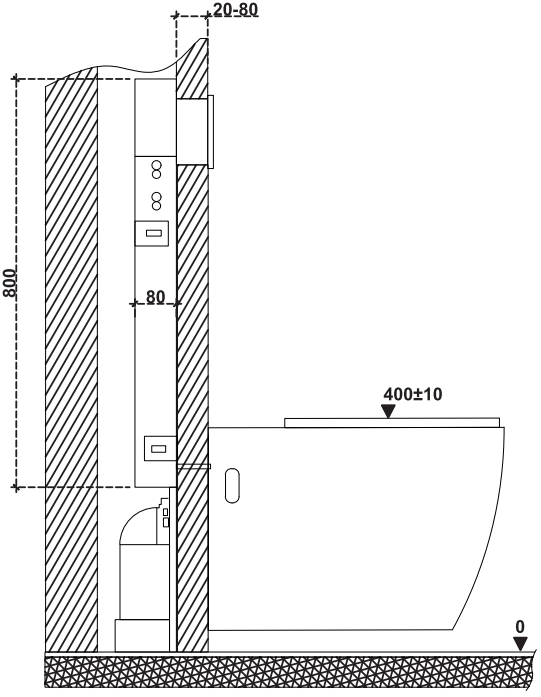
20-80
800
80
400±10
0

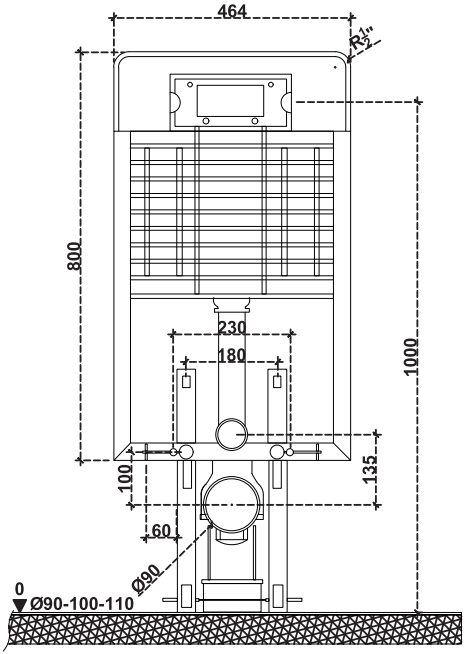
464
R 1/2"
800
1000
230
180
100
135
60
Ø90
0
Ø90-100-110