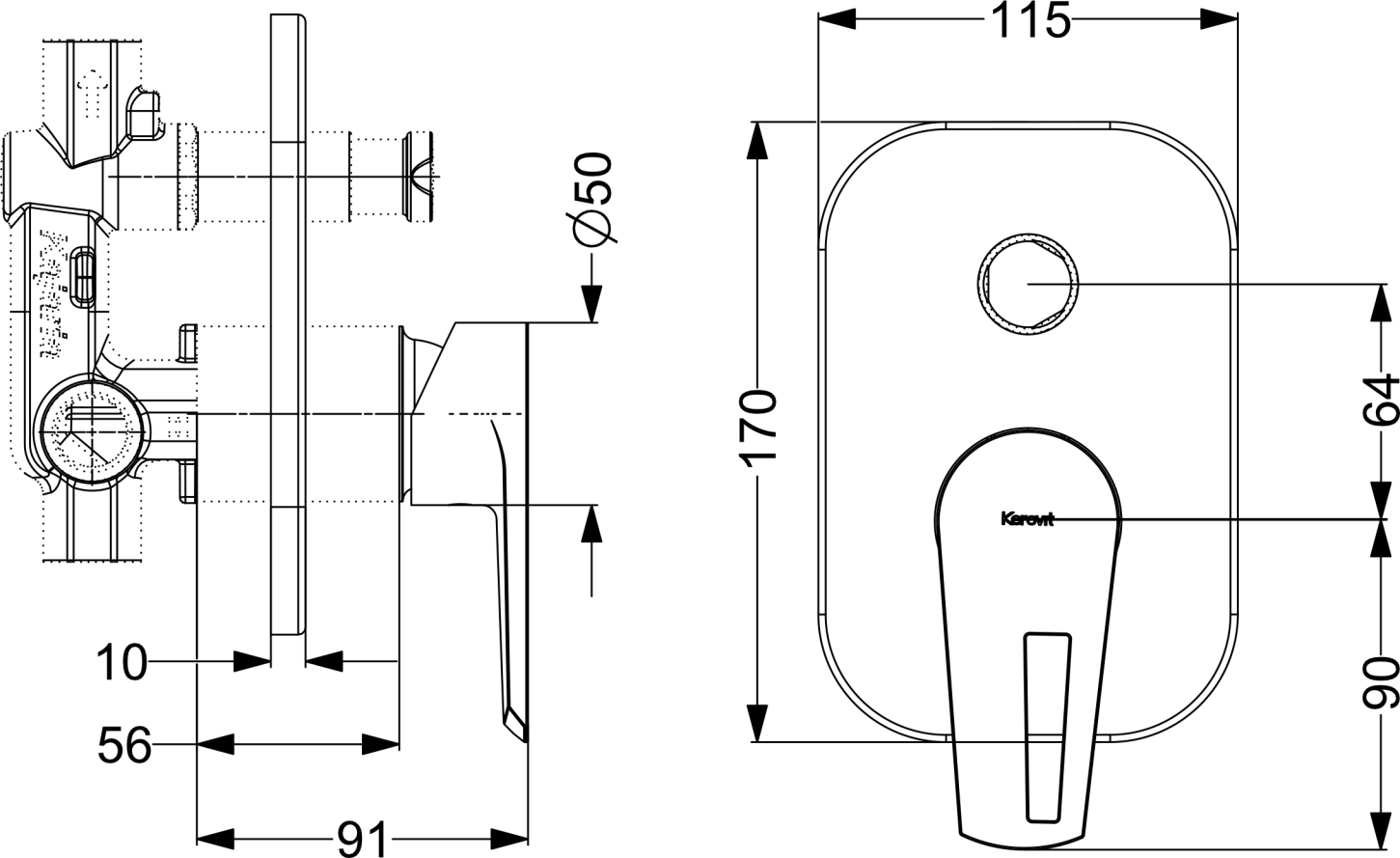
∅50
10
56
91
115
170
64
90
Kerovit