511

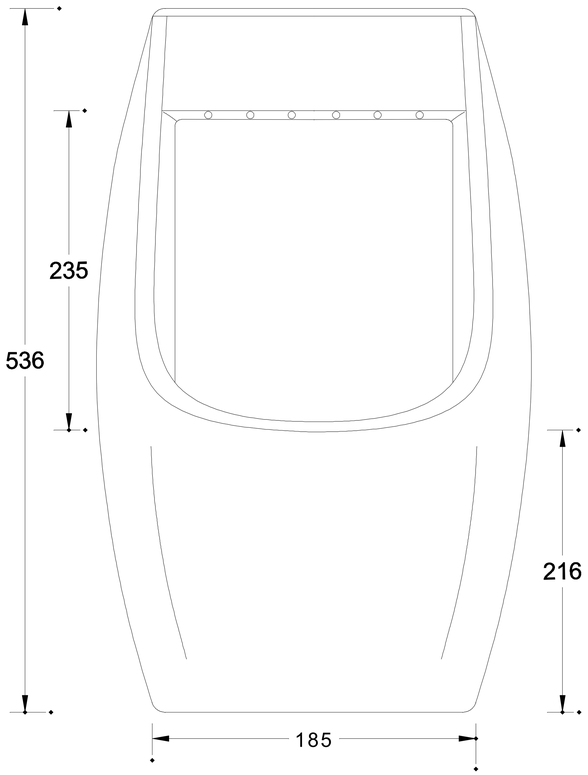

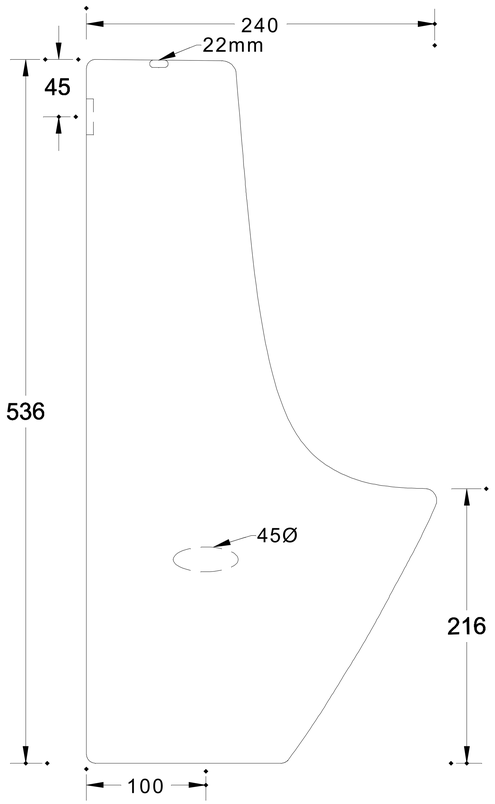

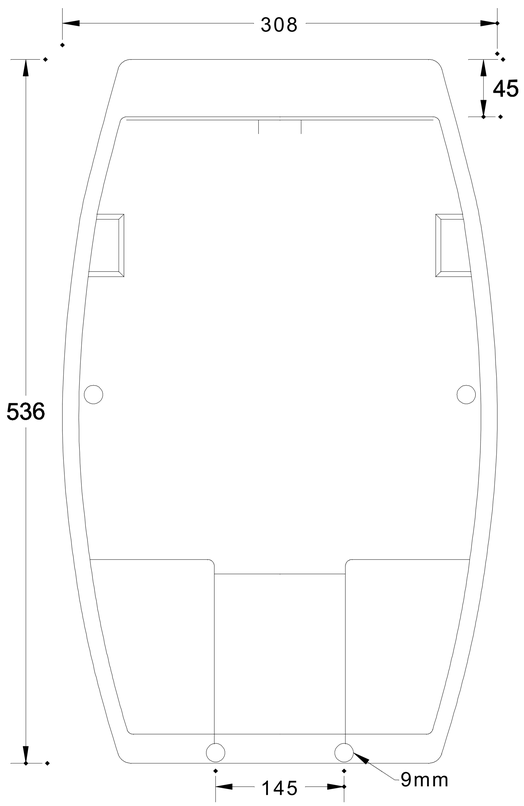

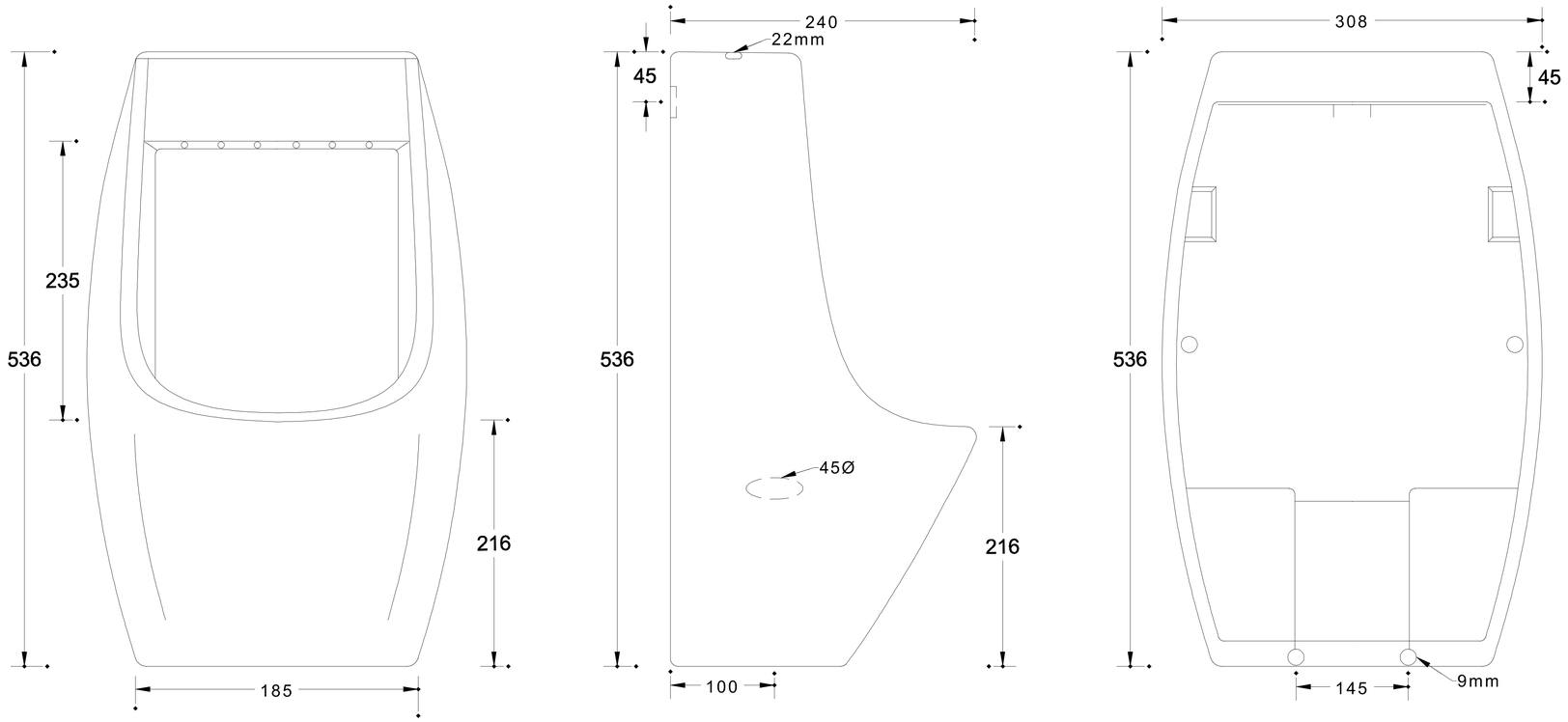
536
235
216
185
240
22mm
45
536
45Ø
216
100
308
45
536
145
9mm